平成 20 年 11 月 7 日作成
栗原正純
電気通信大学

以下の 2 項目のみの計算ができる人に N 進法(N 進数)を教える必要がある。
そこで、まずは 2 進数を教える教材を試作してみた。
(別途、手書き資料「N 進数を知ろう」6 ページあり。)
１．非負整数のたし算、ひき算、かけ算とあまりのあるわり算ができる。
２．時間の計算ができる。

10 進法

0,1,2,3,4,5,6,7,8,9 **の** 10 **個の数字を使って数を表す方法**

10 **進法で表される数字を** 10 **進数という**

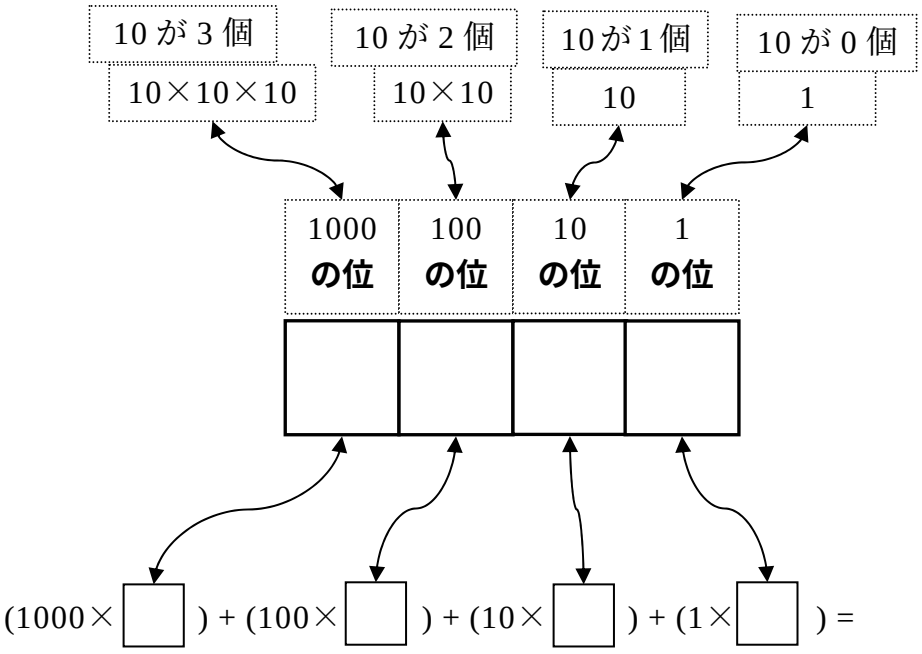

60 進法

0,1,2,3, . . . , 57, 58, 59 **の** 60 **個の数字を使って数を表す方法**

60 **進法で表される数字を** 60 **進数という**

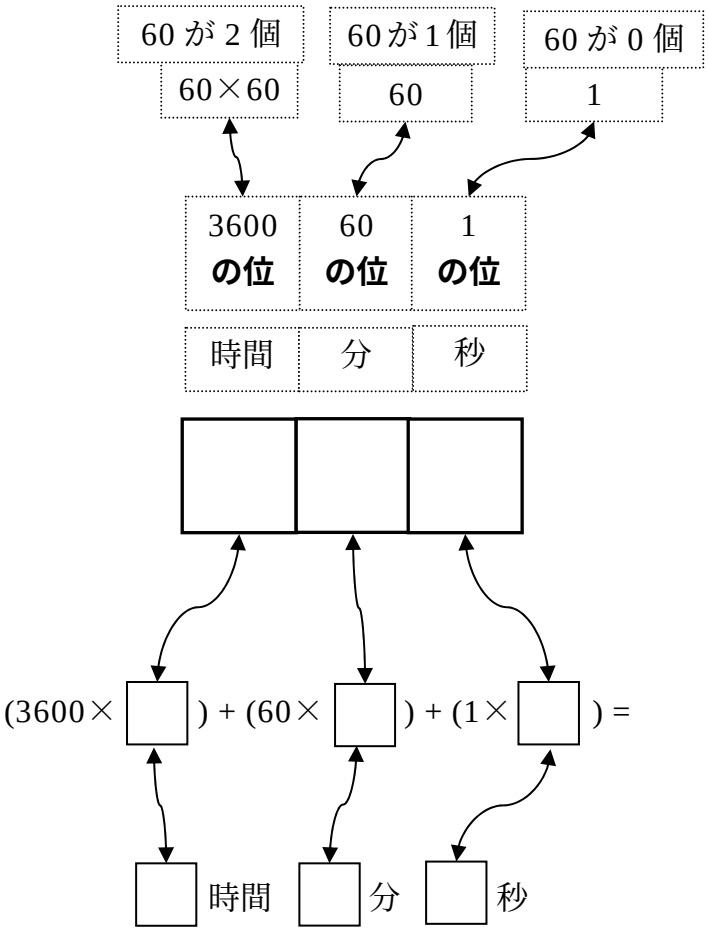

2 進法

0,1 の 2 個の数字を使って数を表す方法

2 進法で表される数字を 2 進数という

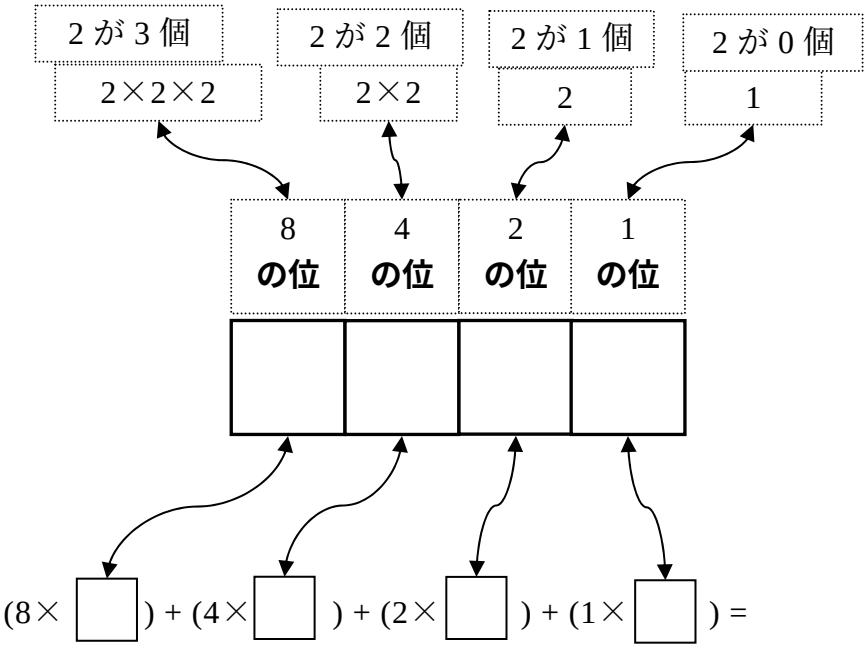

2 進法

0,1 の 2 個の数字を使って数を表す方法

10 進数			2 進数			
10 の位	1 の位		8 の位	4 の位	2 の位	1 の位
		⇔				
		⇔				
		⇔				
		⇔				
		⇔				
		⇔				
		⇔				
		⇔				

10 進数			2 進数			
10 の位	1 の位		8 の位	4 の位	2 の位	1 の位
		⇔				
		⇔				
		⇔				
		⇔				
		⇔				
		⇔				
		⇔				
		⇔				

以上